Veenstra Technology

- Rührwerke
- Schüttgutsysteme
- Maschinenbau
- Metallbearbeitung

UNTERNEHMEN

Veenstra ist eine Allround-Maschinenfabrik, spezialisiert auf den Maschinen- und Anlagenbau, aber auch auf den Entwurf und die Produktion von Maschinen und Werkzeugen.

Jeden Tag sind die Mitarbeiter von Veenstra Technology damit beschäftigt, hochwertige Endprodukte zu realisieren. Dazu tragen sowohl die Mitarbeiter im Büro als auch in der Fabrik bei.

Veenstra Technology bietet eine breite Palette von Produkten und Dienstleistungen.

Veenstra ist spezialisiert auf den Maschinen- und Anlagenbau sowie die Konstruktion/Produktion von Maschinen und Werkzeugen

RÜHRWERKE

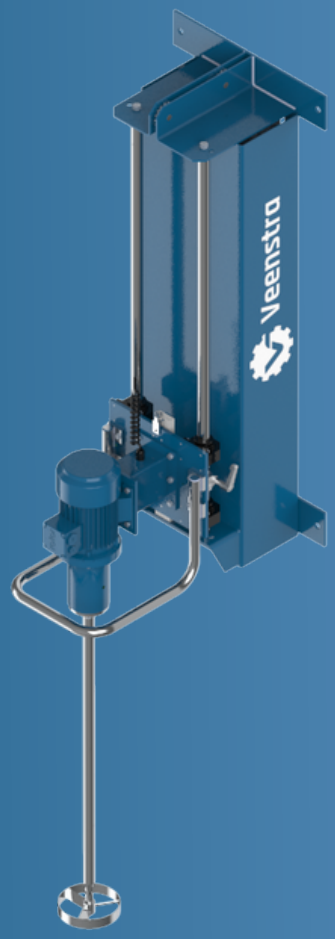

Robuste Qualitätsrührer und Mixer

Veenstra bietet ein umfangreiches Rührwerksprogramm:

- Top-, side- und bottom entry Rührewerke
- Säulenmischer
- Kompaktmischer
- Rührorgane/Propeller
- Verschiedene Ausrüstungsteile
- Entwicklung Rührwerke
- Reparatur & Wartung von Rührwerke

Die Rührwerke von Veenstra sind international für ihren robusten Bau und ihre Qualität bekannt. Unsere Rührwerke können für unterschiedliche Flüssigkeiten eingesetzt werden und werden nach strengsten Qualitätsstandards aus hochwertigen Materialien gefertigt. Veenstra konstruiert Ihr Rührwerk exakt auf Ihre Anforderungen zugeschnitten.

SCHÜTTGUTLADE SYSTEME

Effiziente Ladesysteme zugeschnitten auf Ihre Situation

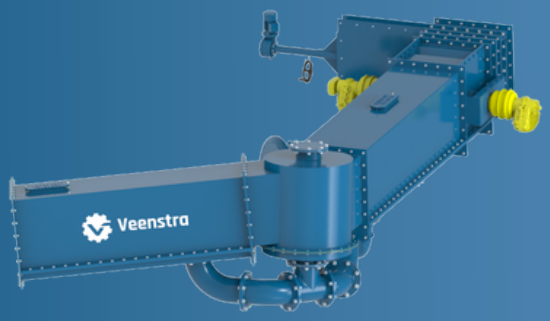

Veenstra bietet Ihnen effiziente Schüttgutladesysteme:

- Ladebälge
- Fluidisierungssysteme
- Airslides
- Stellungsregler
- Mobile Verlader
- Dosierschlösser
- Absperrschieber
- Verteilerschlösser
- Radschlösser
- BIG-BAG-Ladeanlagen
- Entwicklung Schüttgutsysteme
- Reparatur und Überholung von Schüttgutverladesystemen

Dank unserer langjährigen Erfahrung verfügen wir über ein breites Fachwissen, das zur Optimierung jeder Ladesituation bei Tankwagen, offenen Fahrzeugen, Wagen, Schiffen, Lagern und Containern beiträgt.

MASCHINENBAU

Zusammen mit Veenstra bauen Sie die besten Maschinen

Für die Entwicklung und Herstellung Ihrer neuen Maschine können Sie sich gerne an Veenstra wenden. Vom Prototyp bis zum Endprodukt arbeiten wir gerne mit Ihnen zusammen.

Es ist auch möglich, Ihre Maschine bei Veenstra ändern zu lassen, damit sie Ihren zukünftigen Anforderungen gerecht wird. Zusammen mit Veenstra sind Ihre Maschinen (wieder) in Top-Zustand!

Ob Sie sich für eine komplette Maschine oder für ein Zubehörteil davon interessieren, wir sind für Sie da. Mit der jahrelangen Erfahrung unserer Fachleute garantieren wir ein qualitativ hochwertiges Endprodukt, das die CE-Kennzeichnung, Maschinenrichtlinien und Arbeitsmittelrichtlinien erfüllt.

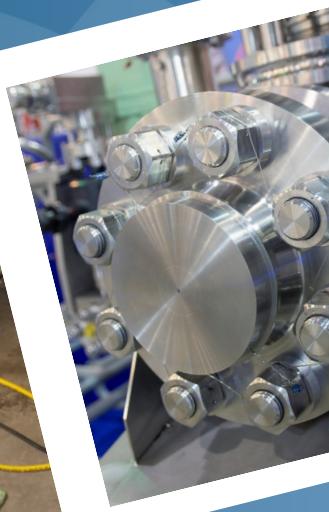

METALLBEAR-BEITUNG

Veenstra kümmert sich um Ihre Metallbearbeitung

Wir bearbeiten alle Arten von zerspanbaren Materialien bis hin zu mechanischen Zubehörteilen. Das können feinmechanische Teile sein, aber auch robuste Teile.

Unsere modernen CNC-Dreh- und Fräsmaschinen können je nach Größe und Anforderung bis zu 10.000 Produkte pro Sitzung herstellen. Veenstra Technology bietet Ihnen die folgenden Dienstleistungen:

- **CNC-Drehen**
- **CNC-Fräsen**
- **Konventionelles Drehen**
- **Konventionelles Fräsen**
- **Keilnutfräsen**
- **Räumen**
- **Schweißen**
- **Strahlen & Lackieren**

Wir bieten unseren Kunden gerne eine Totallösung. Wir können Ihnen auch helfen, wenn eine kurze Vorlaufzeit erforderlich ist.

DESIGN UND ENTWICKLUNG

Veenstra; Von der Idee über das Design bis zum fertigen Produkt

Das Ingenieurbüro von Veenstra Machinefabriek kann bereits in der ersten Phase des Entwurfsprozesses genutzt werden. Wir helfen Ihnen gerne dabei, Ihre Idee in ein tatsächliches, hochwertiges Produkt zu verwandeln. Es versteht sich von selbst, dass wir dabei klare Qualitätsmaßstäbe setzen und Sie höchste Ansprüche an Sicherheit, Betriebssicherheit, Funktionalität, Bedienbarkeit und Wartung der von uns produzierten Maschinen und Geräte erwarten können. Dies gilt für alle Maschinen und Geräte, die wir entwickeln.

Mit unserer jahrelangen Erfahrung auf dem Gebiet des Anlagenbaus und der Entwicklung kundenspezifischer Zubehörteile und Maschinen gehören CE-Kennzeichnung, Maschinenrichtlinien und Arbeitsmittel-richtlinien zum Tagesgeschäft der Veenstra. Wir beraten Sie gerne zur CE-Kennzeichnung.

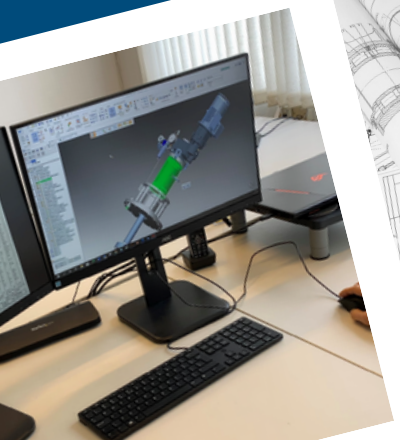

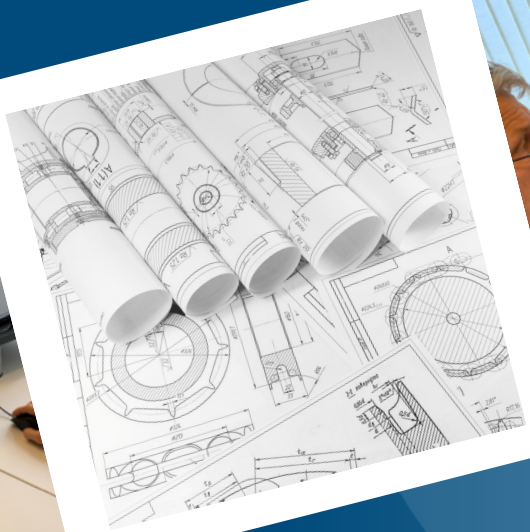

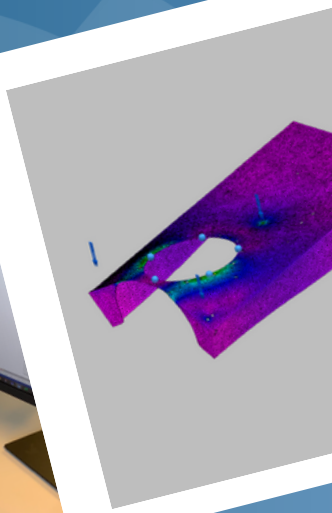

Veenstra Technology

Spezialisiert auf den Maschinen- und Anlagenbau sowie die Konstruktion/Produktion von Maschinen und Werkzeugen

De Holwert 10
7741 KC Coevorden
Die Niederlande

Postfach 3
7740 AA Coevorden
Die Niederlande

+31 (0) 524 599 333
technology@veenstragroup.nl
www.veenstratechnology.nl